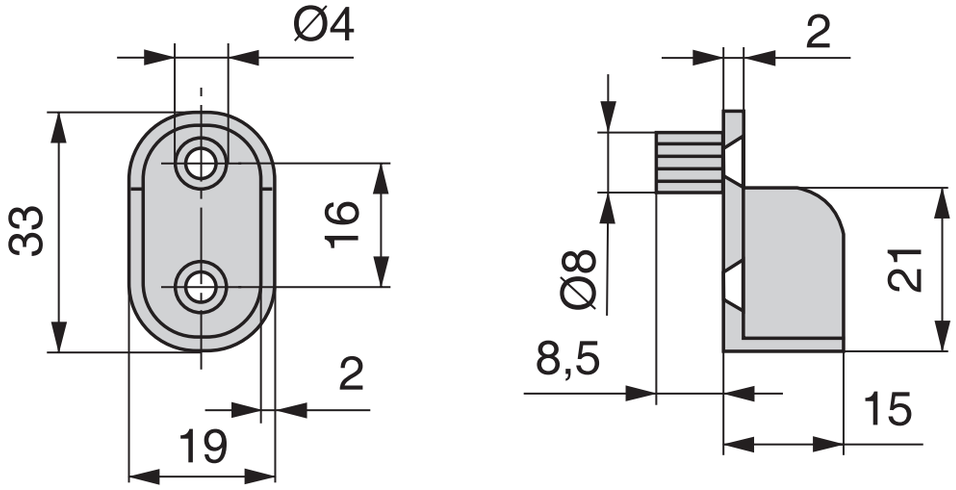
Ø4
33
16
2
19
2
Ø8
21
8,5
15