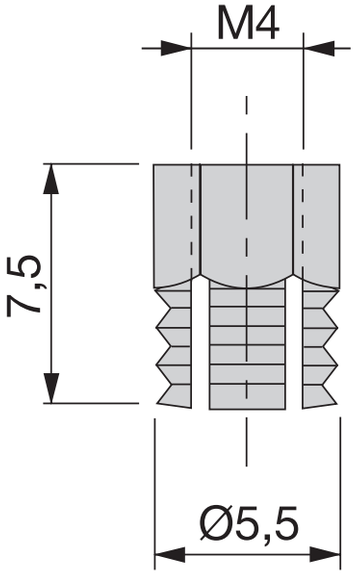
M4
7,5
Ø5,5