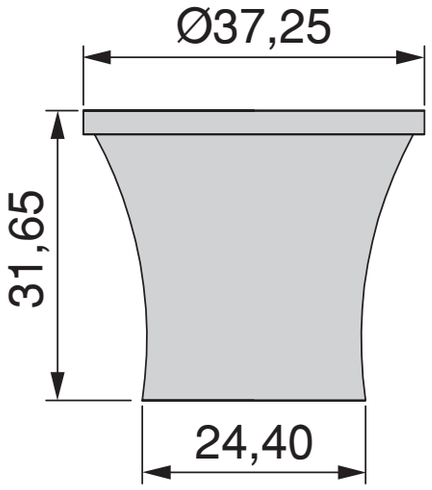
Ø37,25
31,65
24,40

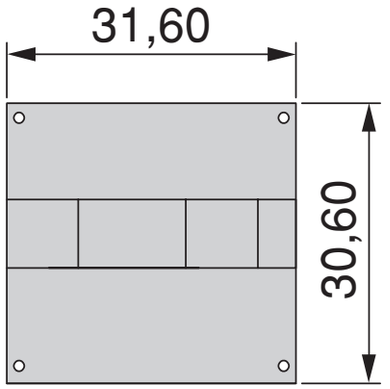
31,60
30,60

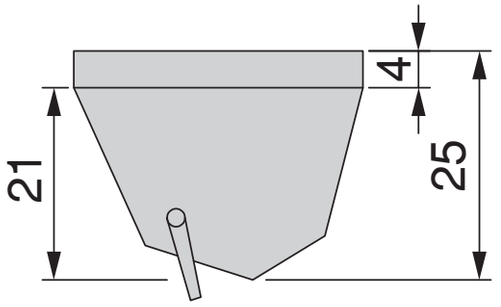
4
21
25

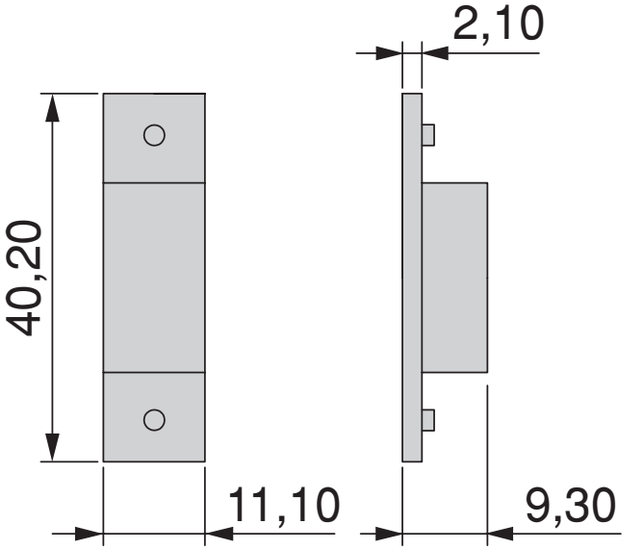
2,10
40,20
11,10
9,30