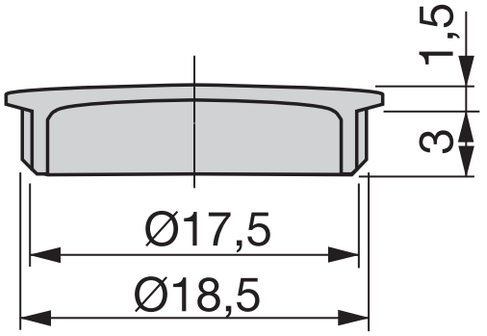
1,5
3
Ø17,5
Ø18,5