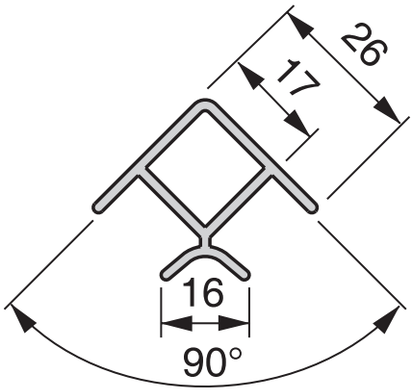
26
17
16
90°

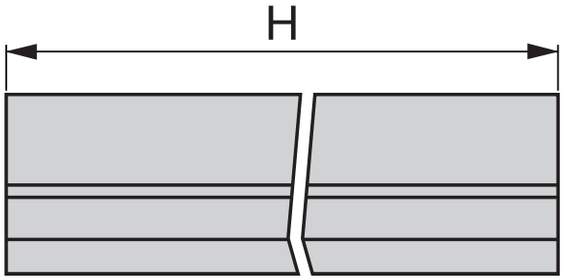
H