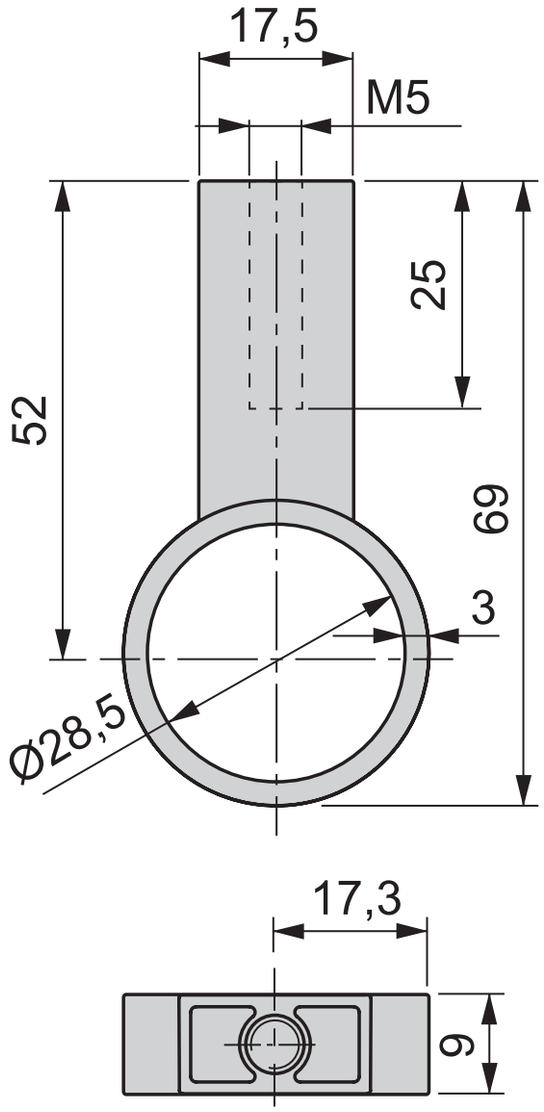
17,5
M5
25
52
69
3
Ø28,5
17,3
9