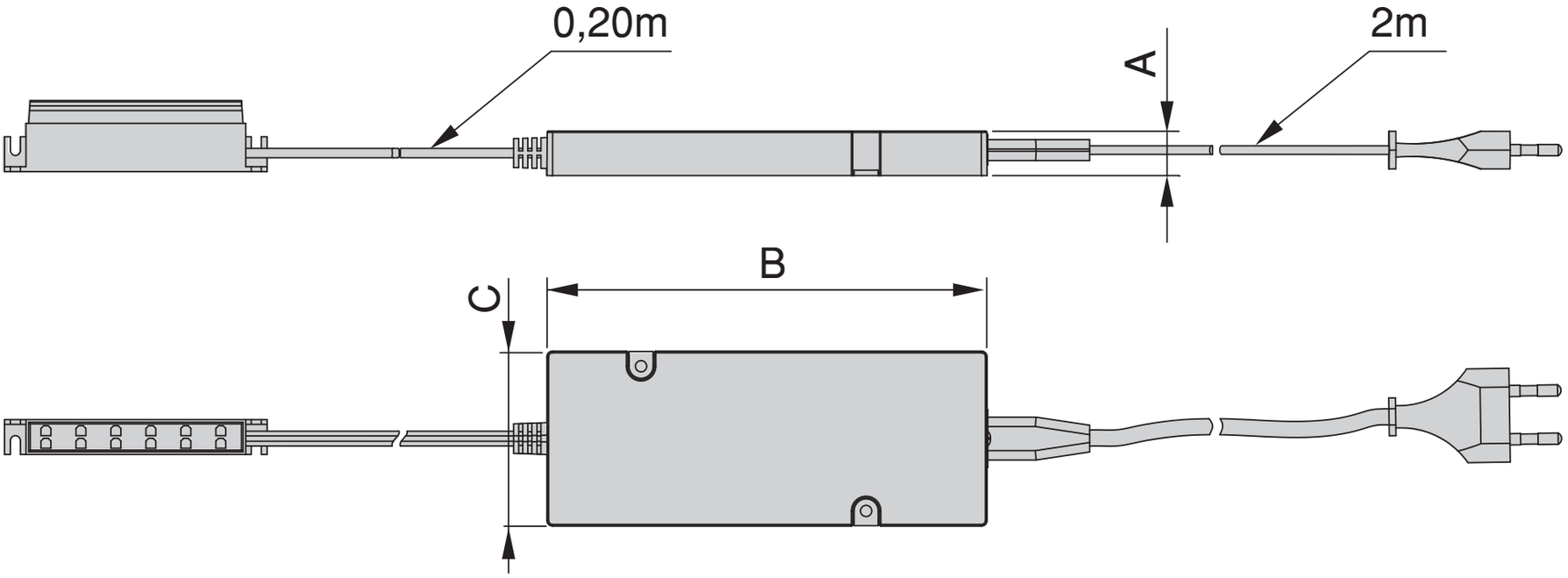
0,20m
2m
A
B
C