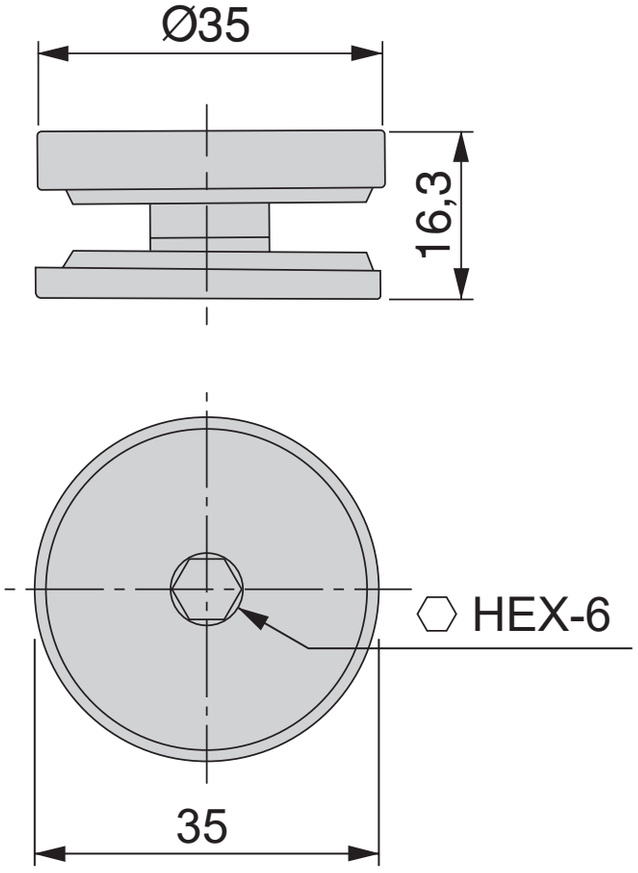
Ø35
16,3
HEX-6
35