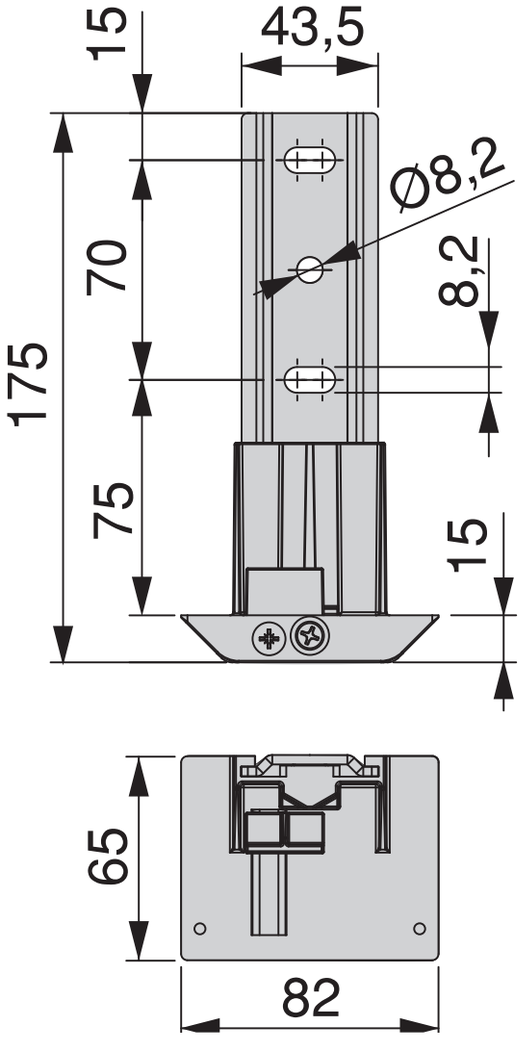
15
43,5
Ø8,2
70
8,2
175
75
15
65
82