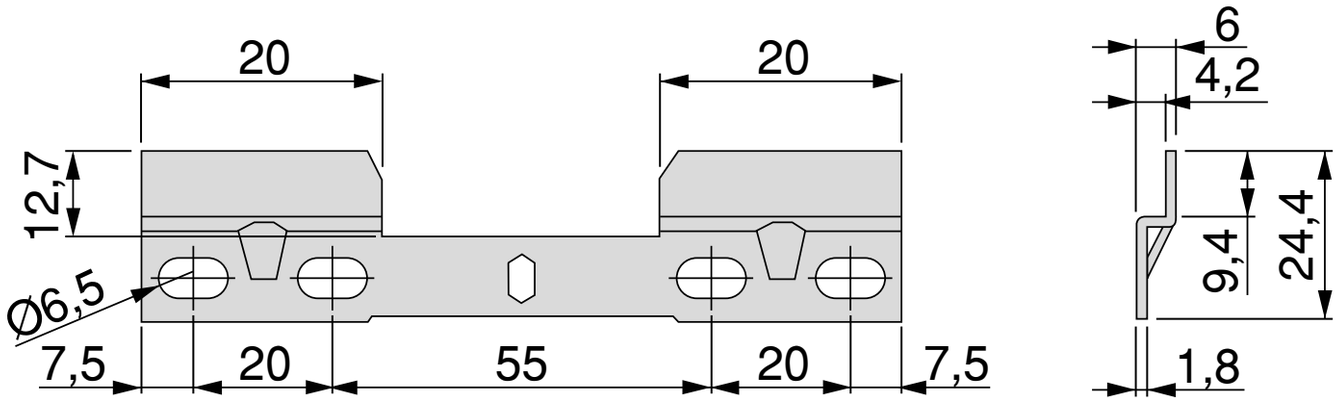
20
20
12,7
Ø6,5
7,5
20
55
20
7,5
6
4,2
9,4
24,4
1,8