emuca
furniture fittings solutions

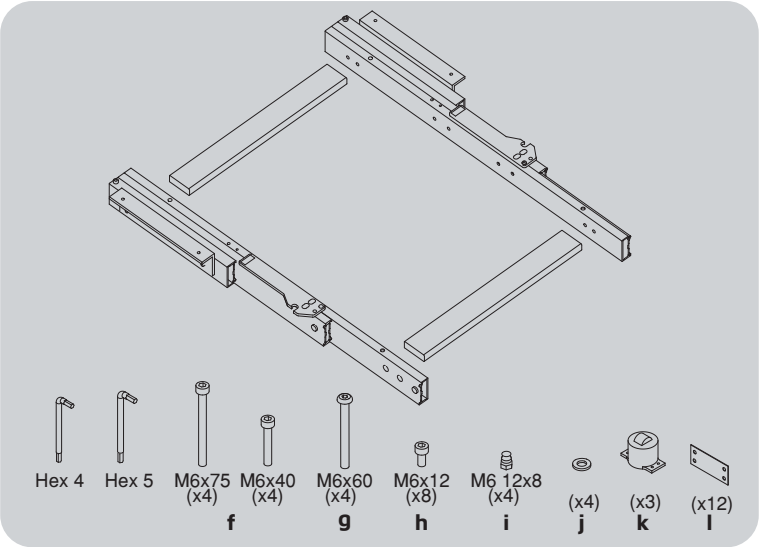

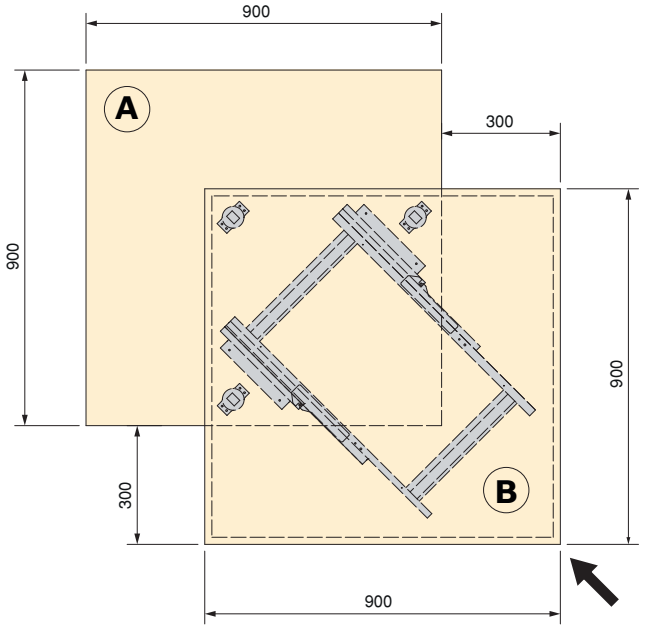

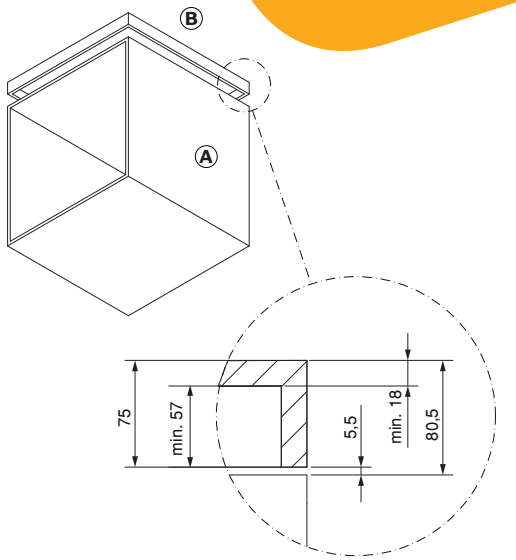

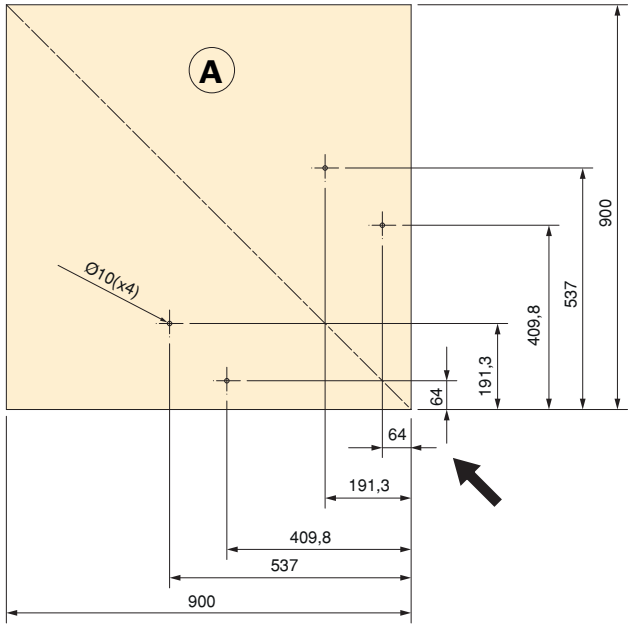

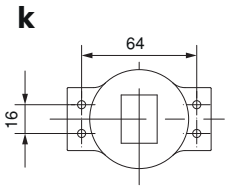

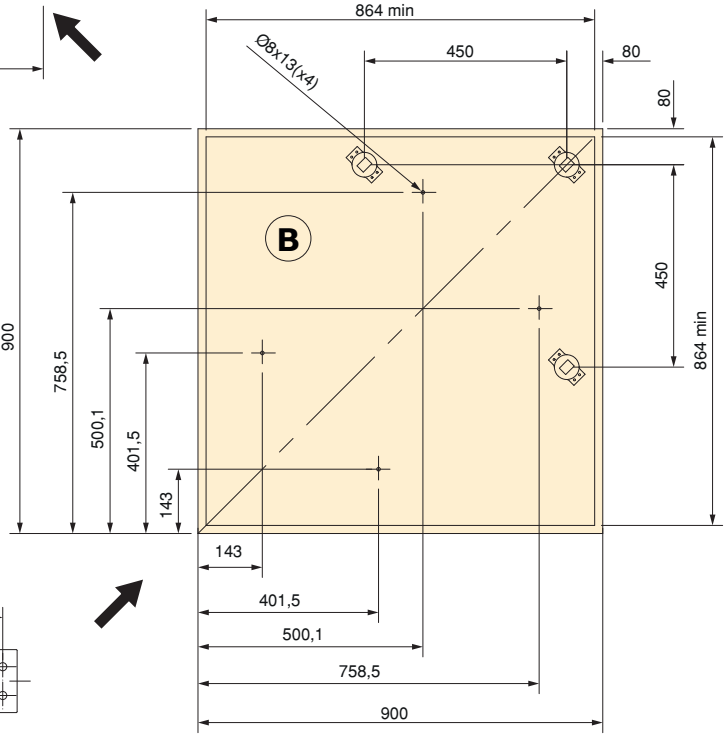

atim ALUMINIUM TECHNOLOGY
AENOR Empresa Registrada
efr empresa
CERTIQUALITY SISTEMA DI GESTIONE QUALITÀ CERTIFICATO
CERTIQUALITY È MEMBRO DELLA FEDERAZIONE CISQ
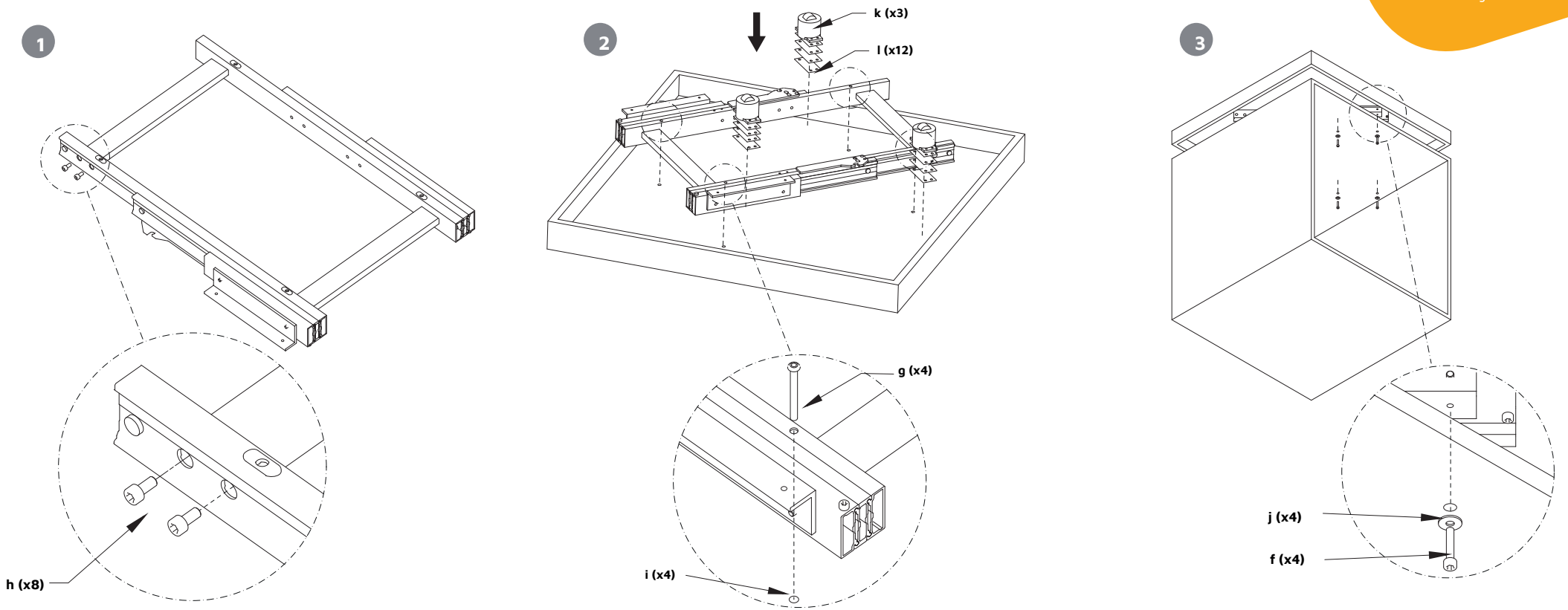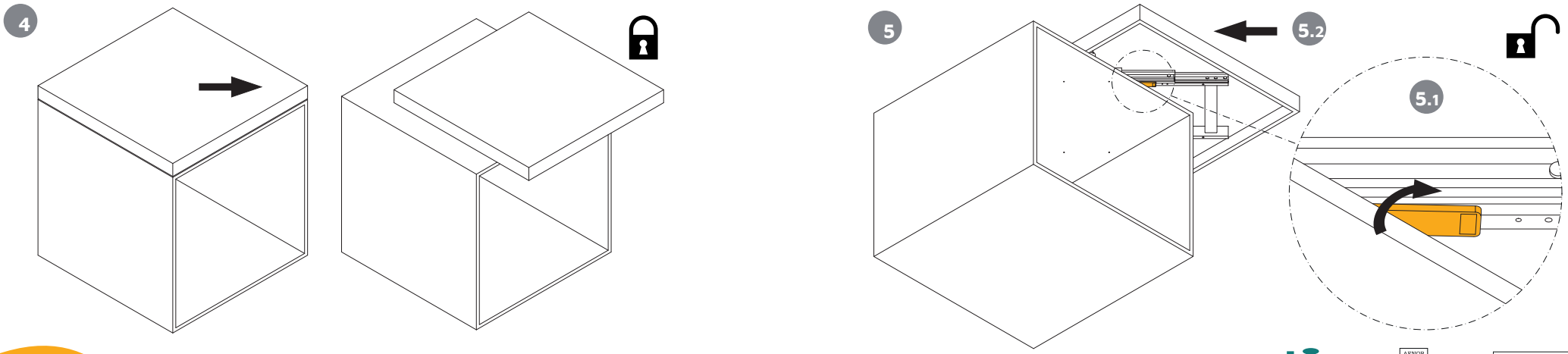
emuca
furniture fittings solutions